JONSBO TK-2

User Manual - Benutzerhandbuch - Manuel de l'Utilisateur - 사용자 매뉴얼 - Manual de usuario -用户手册

Package Content - Lieferumfang - Contenu de L'emballage - 패키지 내용 - Contenido del paquete -包装内容

Image	Q'ty	Used for - benutzt für -utilisé pour - 용도 - Uso-用途
A	21	Screw - PSU, MB, HDD / Schraube - Netzteil, MB, HDD / Vis - PSU, MB/ 나사 - PSU, MB, HDD / Tornillos: para la fuente de alimentación, la placa base y el disco duro (HDD) / 螺丝- 电源，主板，HDD
B	15	Washer / Unterlegscheibe / Machine à laver / 세탁기 / Arandelas de tornillo / 螺丝垫片
C	4	Screw - SSD / Schraube - SSD / Vis - SSD / 나사 - SSD / Cables en espiral: para el SSD / 螺线-SSD
D	4	HDD Rubber grommet / HDD Gummitülle / Œillet en caoutchouc pour disque dur / HDD 고무 그로밋 / Almohadillas para los pies del disco duro / 硬盘脚垫
E	1	Standoff / Abstand / Impasse / 대치 상태 / Espaciadores de cobre / 铜柱
F	1	HEX wrench socket / HEX-Steckschlüssel / Douille pour clé HEX / 육각 렌치 소켓 / Llave hexagonal / 六角套筒
G	5	Cable tie / Kabelbinder / Attache de câble / 케이블 타이 / Correas de sujeción / 束线带
H	12	Fan Screw / Lüfterschraube / Vis du ventilateur / 팬 나사 / Tornillos para el ventilador / 风扇螺丝
I	12	Extended fan screw / Verlängerte Lüfterschraube / Vis de ventilateur allongée / 확장 팬 나사 / Tornillo de ventilador extendido / 加长风扇螺丝

Connectors - Anschlüsse - Connecteurs - 커넥터 - Conector -连接器

USB 3.0

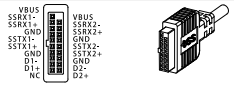

HD AUDIO

Type-C Connection

F_PANEL

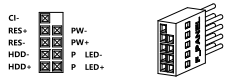

The connector diagram only shows the line sequence relationship. Please refer to the actual product for functions
Das Anschlussdiagramm zeigt nur die Leitungssequenzbeziehung. Die Funktionen entnehmen Sie bitte dem tatsächlichen Produkt
Le schéma des connecteurs montre uniquement la relation de séquence de lignes. Veuillez vous référer au produit réel pour les fonctions
커넥터 다이어그램은 라인 순서 관계만 표시하므로 기능은 실제 제품을 참조하십시오
El diagrama del conector solo muestra la relación de secuencia de líneas. Consulte el producto real para conocer las funciones
连接器图示仅表示线序关系，功能请以产品实际为准

Parts Diagram - Teilediagramm - diagramme des pièces - 부품 다이어그램 - Dibujos de una sola pieza-零件图

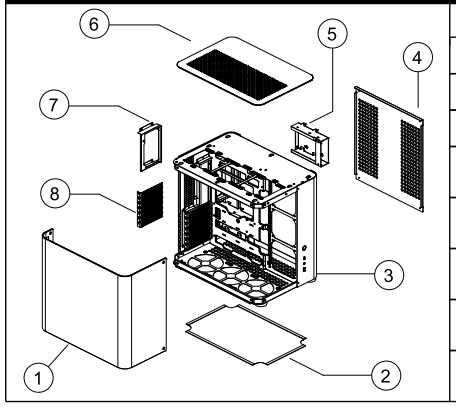

	Parts
1	Glass panel / Glasplatte / Panneau de verre / 유리 패널 / Vidrio / 玻璃
2	Air filter / Luftfilter / Filtre à air / 공기 정화기 / Filtro de aire / 过滤网
3	Chassis / Gehäuse / Châssis / PC 섀시 / Cuerpo principal / 主体
4	Aluminum right side panel / Rechte Seitenwand aus Aluminium / Panneau latéral droit en aluminium / 알루미늄 우측 패널 / Panel lateral de aluminio derecho / 铝右侧板
5	HDD bracket / HDD-Halterung / Support de disque dur / HDD 브래킷 / Soporte para disco duro / 硬盘架
6	Aluminum top cover / Obere Abdeckung aus Aluminium / Capot supérieur en aluminium / 알루미늄 상단 커버 / Tapa superior de aluminio / 铝顶盖
7	PSU bracket / Netzteilhalterung / Support d'alimentation / PSU 브래킷 / Soporte para la fuente de alimentación / 电源架
8	PCI-E brackets / PCI-E-Halterungen / Supports PCI-E / PCI-E 브래킷 / Barra para tarjetas PCI-E / PCI E卡条

Installation Guide- Installationsanleitung - Guide d'installation - 설치 안내서 - Guía de instalación -安装指南

1

Before hardware installation, please remove the top cover and side panel.
Entfernen Sie vor der Hardwareinstallation bitte die obere Abdeckung und die Seitenabdeckung.
Avant l'installation du matériel, veuillez retirer le capot supérieur et le panneau latéral.
하드웨어를 설치하기 전에 상단 덮개와 측면 패널을 제거하십시오.
Antes de instalar el hardware, retire primero la tapa superior y los paneles laterales.
安装硬件前先拆下顶盖与侧板

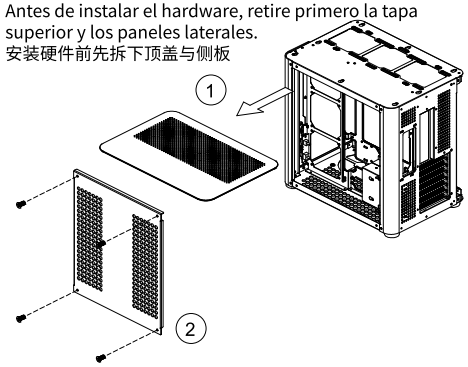

1. Push the aluminum top cover backward to release
2. Remove four mounting screws to release aluminum right side panel

1. Drücken Sie die obere Aluminiumabdeckung nach hinten, um sie zu lösen
2. Entfernen Sie die vier Befestigungsschrauben, um die rechte Seitenwand aus Aluminium zu lösen

1. Poussez le capot supérieur en aluminium vers l'arrière pour libérer
2. Retirez les quatre vis de montage pour libérer le panneau latéral droit en aluminium

1. 알루미늄 상단 커버를 뒤로 밀어서 분리합니다.
2. 4개의 장착 나사를 제거하여 알루미늄 오른쪽 패널을 분리합니다.

1. Empuje hacia atrás la tapa superior de aluminio para retirarla.
2. Desenrosque los 4 tornillos de fijación del panel lateral de aluminio para retirarlo.

1、铝顶盖往后推便可取下。
2、铝右侧板拧下4颗固定螺丝便可取下。

2

Remove external cover
Äußere Abdeckung entfernen
Retirer le couvercle externe
외부 덮개 제거
Instalación de la placa base
安装主板

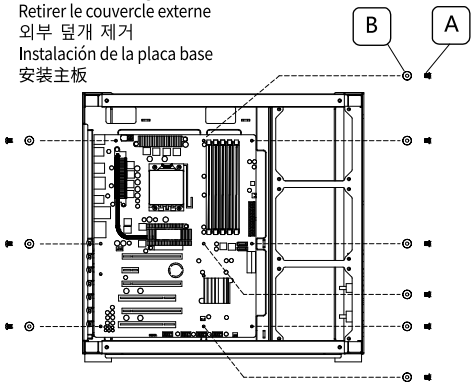

Place the motherboard in the area shown in the figure, and secure with screws

Platzieren Sie das Motherboard in dem in der Abbildung gezeigten Bereich und befestigen Sie es mit Schrauben

Placez la carte mère dans la zone indiquée sur la figure et fixez-la avec des vis

그림과 같은 위치에 마더보드를 놓고 나사로 고정합니다

Coloque la placa base en el área indicada y fíjela con tornillos.

主板放视图区用螺丝锁住。

3

Graphics card Installation
Grafikkarte installieren
Installation de la carte graphique
그래픽 카드 설치
Instalación de la tarjeta gráfica
显卡安装

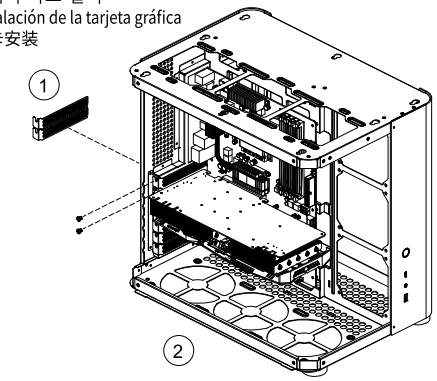

1. Remove the PCI-E bracket
2. Insert the graphics card into motherboard slot, and secure with screw.

1. Entfernen Sie die PCI-E-Halterung
2. Setzen Sie die Grafikkarte in den Motherboard-Steckplatz ein und sichern Sie sie mit einer Schraube.

1. Retirez le support PCI-E
2. Insérez la carte graphique dans la fente de la carte mère et fixez-la avec une vis.

1. PCI-E 브래킷 제거
2. 그래픽 카드를 마더보드 슬롯에 삽입하고 나사로 고정합니다.

1. Retire la barra PCI-E.
2. Inserte la tarjeta gráfica en la ranura de la placa base y fíjela con tornillos.

1、拆下PCI E卡条。
2、显卡插入主板卡槽内用螺丝锁住。

Installation Guide- Installationsanleitung - Guide d'installation - 설치 안내서 - Guía de instalación -安装指南

4

Fan/ radiator
Lüfter/Radiator
Ventilateur/ radiateur
팬/라디에이터
Ventilador/radiador de agua
风扇/水排

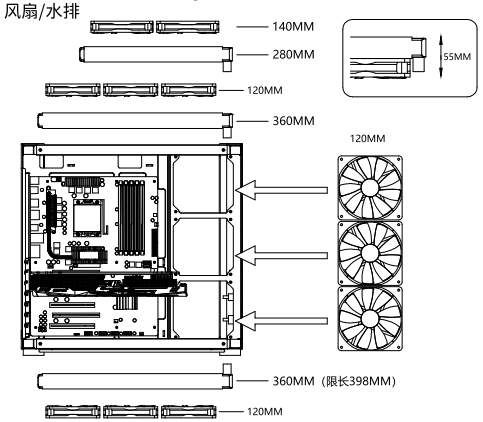

Top 120mm x 3 or 140mm x 2 Fan (360 radiator or 280 radiator)
Base 120mm x 3 fan (360 radiator no longer than 398mm)
Motherboard 120mm x 3

Oben 120 mm x 3 oder 140 mm x 2 Lüfter (360 Radiator oder 280 Radiator)
Base 120 mm x 3 Lüfter (360 Radiator nicht länger als 398 mm)
Motherboard 120 mm x 3

Ventilateur supérieur 120 mm x 3 ou 140 mm x 2 (radiateur 360 ou radiateur 280)
Ventilateur de base 120 mm x 3 (radiateur 360 ne dépassant pas 398 mm) Carte mère Ventilateur 120 mm x 3

상단 120mm x 3 또는 140mm x 2 팬(360 라디에 이터 또는 280 라디에이터)
기본 120mm x 3 팬(360 라디에이터는 398mm 이하)
마더보드 120mm x 3

Ventiladores superiores de 120 mm×3 o 140 mm×2 (drenaje de agua de 360 mm o drenaje de agua de 280 mm)
Ventiladores inferiores de 120 mm × 3 (longitud de drenaje de 360 mm dentro de 398 mm) placa base 120 mm × 3

顶部120mm×3或140mm×2风扇(360mm水排或280mm水排)
底部120mm×3风扇(360mm水排长度398mm以内)主机板120mm×3

5

PSU Installation
Netzteilinstallation
Installation du bloc d'alimentation
PSU 설치
Instalación de la fuente de alimentación
电源安装

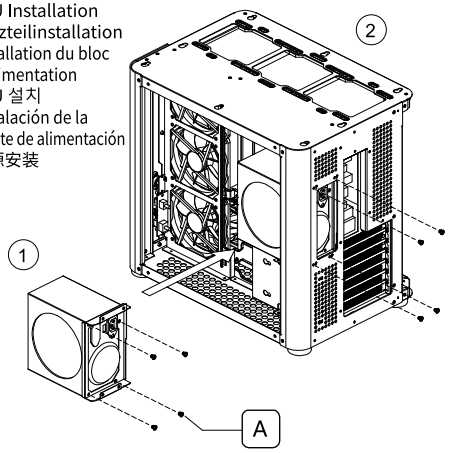

1. Remove the PSU bracket and install the PSU
2. Install the PSU with bracket back to the chassis

1. Entfernen Sie die Netzteilhalterung und installieren Sie das Netzteil
2. Installieren Sie das Netzteil mit der Halterung wieder am Gehäuse

1. Retirez le support du bloc d'alimentation et installez le bloc d'alimentation
2. Installez le bloc d'alimentation avec le support sur le châssis

1. PSU 브래킷을 제거하고 PSU를 설치합니다.
2. 브래킷이 있는 PSU를 섀시에 다시 설치합니다.

1. Retire el soporte para la fuente de alimentación y ensamble la fuente.
2. Instale la fuente de alimentación ensamblada en el chasis.

1、取下电源架组装好电源。
2、组装好的电源安装在机箱上。

6

HDD Installation
HDD-Installation
Installation du disque dur
HDD 설치
Instalación del disco duro HDD
HDD硬盘安装

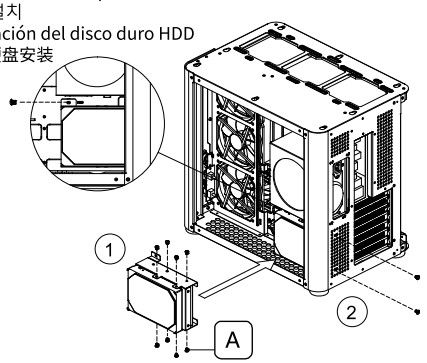

1. Remove the HDD bracket, Install the HDD to the bracket
2. Install the HDD with bracket back to the chassis

1. Entfernen Sie die Festplattenhalterung, installieren Sie die Festplatte an der Halterung
2. Installieren Sie die Festplatte mit der Halterung wieder am Gehäuse

1. Retirez le support du disque dur, installez le disque dur sur le support
2. Installez le disque dur avec le support sur le châssis

1. HDD 브래킷을 제거하고 브래킷에 HDD를 설치합니다
2. 브래킷이 있는 HDD를 섀시에 다시 설치합니다

1. Retire el soporte para el disco duro y coloque el HDD en el soporte.
2. Fije el soporte para el disco duro ensamblado al chasis con tornillos.

1、拆下硬盘支架，HDD硬盘安装在支架上。
2、组装好的硬盘支架用螺丝安装在机箱上。

Installation Guide- Installationsanleitung - Guide d'installation - 설치 안내서 - Guía de instalación -安装指南

7

SSD installation
SSD-Installation
Installation de SSD
SSD 설치
instalación de SSD
SSD安装

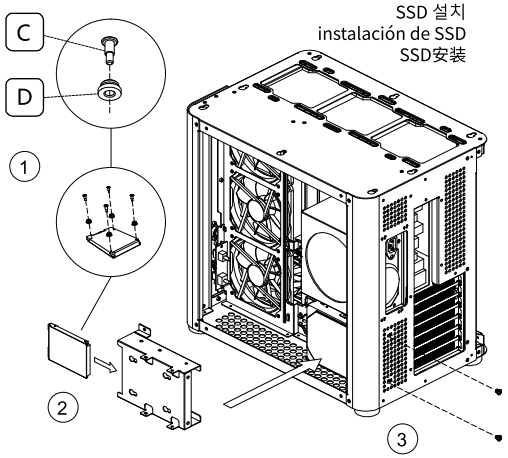

1. Remove the HDD bracket, install the SSD t the bracket with screws and rubber grommets
2. Insert the HDD to the bracket to the correspond slots, push in to secure
3. Install the HDD bracket back to chassis, and secure with screws

1. Entfernen Sie die Festplattenhalterung, installieren Sie die SSD mit Schrauben und Gummidichtungen an der Halterung
2. Setzen Sie die Festplatte in die Halterung in die entsprechenden Steckplätze ein und drücken Sie sie hinein, um sie zu sichern
3. Installieren Sie die HDD-Halterung wieder am Gehäuse und befestigen Sie sie mit Schrauben

1. Retirez le support du disque dur, installez le SSD sur le support avec des vis et des œillets en caoutchouc
2. Insérez le disque dur dans le support dans les fentes correspon -dantes, poussez pour fixer
3. Installez le support du disque dur sur le châssis et fixez-le avec des vis

1. HDD 브래킷을 제거하고 나사와 고무 그로밋을 사용하여 브 래킷 t에 SSD를 설치합니다.
2. 해당 슬롯의 브래킷에 HDD를 삽입하고 밀어 넣어 고정합니다.
3. HDD 브래킷을 섀시에 다시 설치하고 나사로 고정합니다.

1. Retire el soporte para el disco duro y ensamble el SSD con tornillos y arandelas.
2. Coloque el soporte para el disco duro ensamblado en el orificio correspondiente y empújelo hacia adelante en la ranura.
3. Fije el soporte para el disco duro ensamblado al chasis con tornillos.

1、拆下硬盘支架，SSD硬盘用螺丝和垫片组装好。
2、组装好的硬盘放入对应孔位，往前推入卡槽内。
3、组装好的硬盘支架用螺丝安装在机箱上。

8

Top cover and side panel installation
Montage der oberen Abdeckung und Seitenwand
Installation du capot supérieur et du panneau latéral
상단 커버 및 측면 패널 설치
Instalación de la tapa superior y los paneles laterales
顶盖与侧板安装

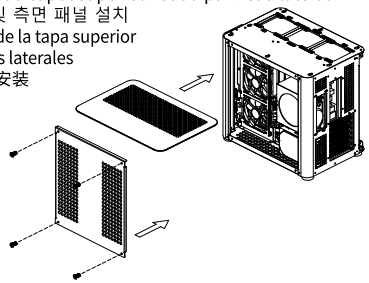

Install the aluminum top cover and aluminum right side panel

Bringen Sie die obere Aluminiumabdeckung und die rechte Seitenwand aus Aluminium an

Installez le capot supérieur en aluminium et le panneau latéral droit en aluminium

알루미늄 상단 커버와 알루미늄 우측 패널을 설치합니다.

Instale la tapa superior de aluminio y el panel lateral de aluminio derecho.

安装铝顶盖与铝右侧板。

9

Glass panel installation
Einbau von Glasscheiben
Pose de panneaux de verre
유리 패널 설치
Instalación del vidrio
玻璃安装

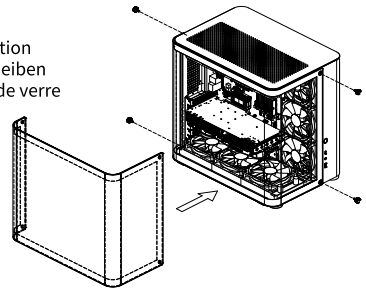

Place the glass panel to the correspond place, secure with screws

Das Glas wird an der entsprechenden Position des Chassis montiert und mit Schrauben befestigt

Placez le panneau de verre à l'endroit correspondant, fixez-le avec des vis

유리 패널을 해당 위치에 놓고 나사로 고정합니다.

Instale el vidrio en la posición correspondiente del chasis y fíjelo con tornillos en ambos lados.

玻璃安装在机箱对应位置，两侧用螺丝锁住。

JONSBO
For your real needs

Dongguan Sibositong Industrial Co., Ltd.

No.5, Xinglong Lu, Sanzhong Village, Qingxi Town, Dongguan City, Guangdong Province, 523651, China

© 2023 Dongguan Sibositong Industrial Co., Ltd. All right reserved. Specifications are subject to change without prior notice. Some trademark may be claimed as the property of others.