JONSBO DS360

User Manual - Benutzerhandbuch - Manuel de l'Utilisateur - 사용자 매뉴얼 - Manual de usuario -用户手册

Package Content - Lieferumfang - Contenu de L'emballage - 패키지 내용 - Contenido del paquete-包装内容

Image	Q'ty	Used for - benutzt für -utilisé pour - 용도 - Uso-用途
A	5	Screw-Bracket / Schraube-Halter / Vis-Support / 나사-브래킷 / Tornillo-Soporte / 螺丝- 支架
E	13	29H Long Screw / Lange Schraube 29H / Vis longue 29H / 29H 롱 나사 / Tornillo largo 29H / 29H长螺丝
F	13	35.5H Long Screw / Lange Schraube 35.5H / Vis longue 35.5H / 35.5H 롱 나사 / Tornillo largo 35.5H / 35.5H长螺丝

Connectors - Anschlüsse - Connecteurs - 커넥터 - Conector -连接器

USB 2.0



The connector diagram only shows the line sequence relationship. Please refer to the actual product for functions
Das Anschlussdiagramm zeigt nur die Leitungssequenzbeziehung. Die Funktionen entnehmen Sie bitte dem tatsächlichen Produkt
Le schéma des connecteurs montre uniquement la relation de séquence de lignes. Veuillez vous référer au produit réel pour les fonctions
커넥터 다이어그램은 라인 순서 관계만 표시하므로 기능은 실제 제품을 참조하십시오
El diagrama del conector solo muestra la relación de secuencia de líneas. Consulte el producto real para conocer las funciones
连接器图示仅表示线序关系，功能请以产品实际为准

Parts Diagram - Teilediagramm - diagramme des pièces - 부품 다이어그램 - Dibujos de una sola pieza-零件图

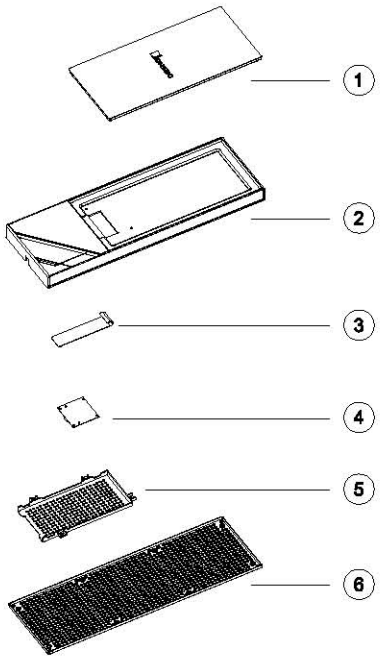

	Parts
1	10.36-inch Screen / 10,36-Zoll-Bildschirm / Écran 10,36 pouces / 10.36인치 화면 / Pantalla de 10,36 pulgadas / 10.36寸屏幕
2	DS360 Plastic Frame / DS360 Kunststoffrahmen / Cadre plastique DS360 / DS360 플라스틱 프레임 / Marco de plástico DS360 / DS360塑胶框
3	Screen Cable / Bildschirmkabel / Câble d'écran / 스크린 케이블 / Cable de pantalla / 屏线
4	Driver Board / Treiberplatine / Carte pilote / 드라이버 보드 / Placa controladora / 驱动板
5	Back Cover / Rückabdeckung / Couvercle arrière / 후면 커버 / Cubierta trasera / 后盖
6	Back-cover Metal Mesh / Rückabdeckung-Metallgitter / Grille métallique du couvercle arrière / 후면커버 메탈 메쉬 / Malla metálica de cubierta trasera / 后盖铁网

Installation Guide- Installationsanleitung - Guide d'installation - 설치 안내서 - Guía de Instalación -安装指南

1

DS360 Secondary Screen Installation 01
DS360 Zweitbildschirm-Montage 01
Installation écran secondaire DS360 01
DS360 보조 화면 설치 01
Instalación de pantalla secundaria DS360 01
DS360副屏安装01

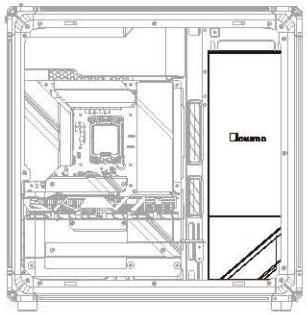

Install the DS360 secondary screen on one side of the chassis

Montieren Sie den DS360-Zweitbildschirm auf einer Seite des Gehäuses

Installez l'écran secondaire DS360 sur un côté du boîtier

DS360 보조 화면을 케이스 한쪽에 설치하십시오

Instale la pantalla secundaria DS360 en un lado del chasis

DS360副屏安装在机箱一侧

2

DS360 Secondary Screen Installation 02
DS360 Zweitbildschirm-Montage 02
Installation écran secondaire DS360 02
DS360 보조 화면 설치 02
Instalación de pantalla secundaria DS360 02
DS360副屏安装02

A

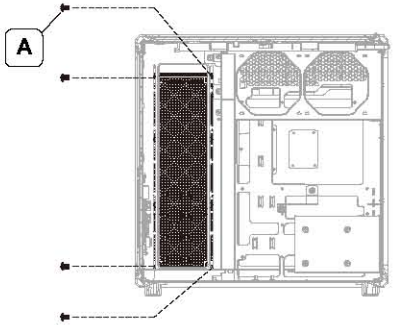

Fasten with the corresponding screws on the back

Auf der Rückseite mit den passenden Schrauben befestigen

Fixer à l'arrière avec les vis correspondantes

뒷면을 해당 나사로 고정하십시오

Asegure en la parte posterior con los tornillos correspondientes

背面用对应螺丝锁上

3

DS360 Secondary Screen & Fan Installation
DS360 Zweitbildschirm- & Lüfter-Montage
Installation écran secondaire et ventilateur DS360
DS360 보조 화면 & 팬 설치
Instalación de pantalla secundaria y ventilador DS360
DS360副屏&风扇安装

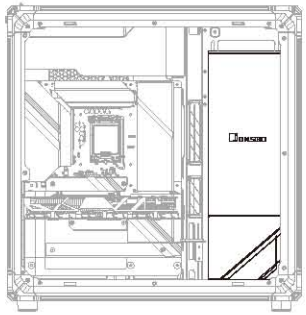

Install the DS360 secondary screen on one side of the chassis

Montieren Sie den DS360-Zweitbildschirm auf einer Seite des Gehäuses

Installez l'écran secondaire DS360 sur un côté du boîtier

DS360 보조 화면을 케이스 한쪽에 설치하십시오

Instale la pantalla secundaria DS360 en un lado del chasis

DS360副屏安装在机箱一侧

Installation Guide- Installationsanleitung - Guide d'installation - 설치 안내서 - Guía de instalación -安装指南

4 DS360 Secondary Screen & Fan Installation
DS360 Zweitbildschirm- & Lüfter-Montage
Installation écran secondaire et ventilateur DS360
DS360 보조 화면 & 팬 설치
Instalación de pantalla secundaria y ventilador DS360
DS360 副屏 & 风扇安装

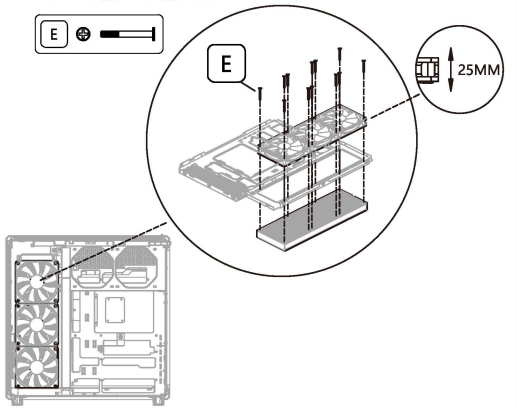

Lock the DS360 secondary screen to the chassis by passing long screws through the fan. (Type-E screws are suitable for 25mm-thick fans.)

Befestigen Sie den DS360-Zweitbildschirm mit langen Schrauben durch den Lüfter am Gehäuse. (Schrauben Typ E eignen sich für 25mm dicke Lüfter.)

Verrouillez l'écran secondaire DS360 sur le boîtier en passant les longues vis à travers le ventilateur. (Les vis type E conviennent aux ventilateurs de 25mm d'épaisseur.)

긴 나사를 팬에 통과시켜 DS360 보조 화면을 케이스에 고정하십시오. (E타입 나사는 두께 25MM 팬에 사용합니다.)

Fije la pantalla secundaria DS360 al chasis pasando tornillos largos a través del ventilador. (Los tornillos tipo E son adecuados para ventiladores de 25mm de grosor.)

用长螺丝穿过风扇把DS360副屏锁在机箱上。(E/款螺丝适用25MM厚的风扇)

5 DS360 Secondary Screen & Integrated Fan Installation 01
DS360 Zweitbildschirm- & Integrallüfter-Montage 01
Installation écran secondaire et ventilateur intégré DS360 01
DS360 보조 화면 & 일체형 팬 설치 01
Instalación de pantalla secundaria y ventilador integrado DS360 01
DS360副屏&一体风扇安装01

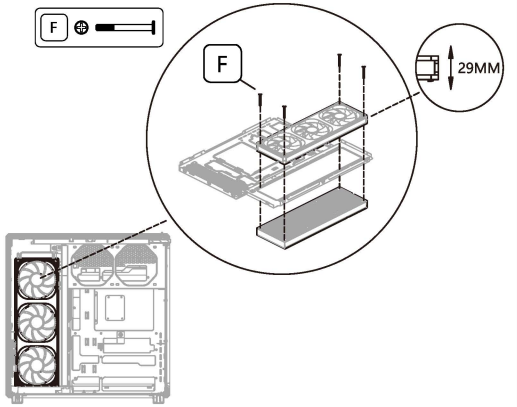

Lock the DS360 secondary screen to the chassis by passing long screws through the fan. (Type-F screws are suitable for 29mm-thick fans.)

Befestigen Sie den DS360-Zweitbildschirm mit langen Schrauben durch den Lüfter am Gehäuse. (Schrauben Typ F eignen sich für 29mm dicke Lüfter.)

Verrouillez l' écran secondaire DS360 sur le boîtier en passant les longues vis à travers le ventilateur. (Les vis type F conviennent aux ventilateurs de 29mm d' épaisseur.)

긴 나사를 팬에 통과시켜 DS360 보조 화면을 케이스에 고정하십시오. (F타입 나사는 두께 29MM 팬에 사용합니다.)

Fije la pantalla secundaria DS360 al chasis pasando tornillos largos a través del ventilador. (Los tornillos tipo F son adecuados para ventiladores de 29mm de grosor.)

用长螺丝穿过风扇把DS360副屏锁在机箱上。(F/款螺丝适用29MM厚的风扇)

DS360 软件下载

DS360 Software Download

软件下载地址：https://www.jonsbo.com/products/DS360.html

Software download address：https://www.jonsbo.com/en/products/DS360.html

Installation Guide- Installationsanleitung - Guide d'installation - 설치 안내서 - Guía de instalación -安装指南

6 DS360 Secondary Screen & Integrated Fan Installation 02
DS360 Zweitbildschirm- & Integrallüfter-Montage 02
Installation écran secondaire et ventilateur intégré DS360 02
DS360 보조 화면 & 일체형 팬 설치 02
Instalación de pantalla secundaria y ventilador integrado DS360 02
DS360副屏&一体风扇安装02

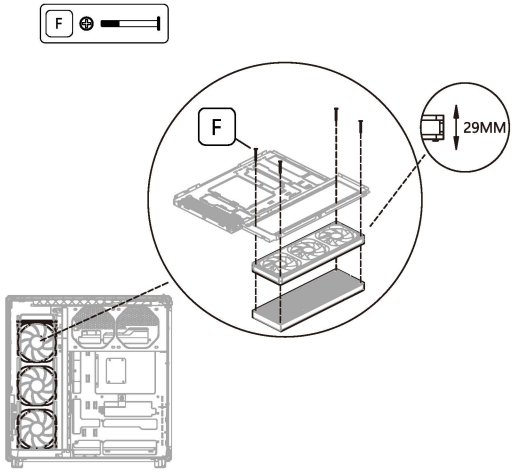

Lock the DS360 secondary screen to the chassis by passing long screws through the fan. (The depth of the side fan position varies for each chassis. This installation method requires 60mm clearance from the side metal hardware to the bottom of the graphics card for proper installation.)

Befestigen Sie den DS360-Zweitbildschirm mit langen Schrauben durch den Lüfter am Gehäuse. (Die Tiefe der seitlichen Lüfterposition ist je nach Gehäuse unterschiedlich. Bei dieser Montageart muss ein Abstand von 60mm zwischen der seitlichen Metallkonstruktion und der Unterseite der Grafikkarte für eine ordnungsgemäße Montage gewährleistet sein.)

Verrouillez l'écran secondaire DS360 sur le boîtier en passant les longues vis à travers le ventilateur. (La profondeur de l'emplacement du ventilateur latéral diffère selon chaque boîtier. Cette méthode d'installation nécessite un espace de 60mm entre la quincaillerie latérale et le bas de la carte graphique pour une installation correcte.)

긴 나사를 팬에 통과시켜 DS360 보조 화면을 케이스에 고정하십시오. (케이스 모델마다 측면 팬 자리 깊이가 다릅니다. 본 설치 방식은 측면 금속 부품에서 그래픽카드 하단까지 60MM 공간이 확보되어야 정상적으로 설치할 수 있습니다.)

Fije la pantalla secundaria DS360 al chasis pasando tornillos largos a través del ventilador. (La profundidad de la posición del ventilador lateral es distinta en cada chasis. Este método de instalación requiere un espacio de 60mm entre la pieza metálica lateral y la parte inferior de la tarjeta gráfica para una instalación correcta.)

用长螺丝穿过风扇把DS360副屏锁在机箱上。(每款机箱侧边风扇位深度不一样，此安装方式需保证侧面五金到显卡底部有60MM空间才能正常安装。)

7 Cable Connection
Kabelverbindung
Connexion de câble
케이블 연결
Conexión de cable
线缆连接

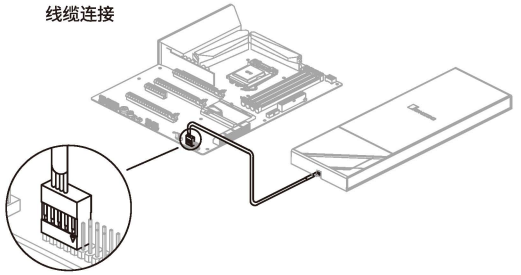

Install the USB2.0 cable connector to the bottom of the screen and the corresponding interface on the main-board

Montieren Sie den USB2.0-Kabelanschluss an der Unterseite des Bildschirms und am entsprechenden Anschluss der Hauptplatine

Installez le connecteur du câble USB2.0 au bas de l'écran et sur le port correspondant de la carte-mère

USB2.0 케이블 커넥터를 화면 하단과 메인보드 해당 커넥터에 설치하십시오

Instale el conector del cable USB2.0 en la parte inferior de la pantalla y en el puerto correspondiente de la placa base

USB2.0线接口安装在屏幕底部和主板对应接口上

JONSBO
For your real needs

Dongguan Sibositong Industrial Co., Ltd.

No.5, Xinglong Lu, Sanzhong Village, Qingxi Town, Dongguan City, Guangdong Province, 523651, China

© Dongguan Sibositong Industrial Co., Ltd. All right reserved. Specifications are subject to change without prior notice. Some trademark may be claimed as the property of others.